SWW 1133-213
KTM 1133-213-020-206

OPRAWA DO LAMP RTĘCIOWYCH ULICZNA TYP OURW-250-1

ZASTOSOWANIE

Oprawa jest przeznaczona do oświetlania ulic, placów i innych terenów otwartych.

BUDOWA

Obudowa oprawy jest wykonana jako odlew ciśnieniowy ze stopu aluminium, dzięki czemu zwiększa się trwałość użytkowa wyrobu. Komora lampowa jest zamknięta kloszem szklanym pryzmatycznym, łatwo otwieranym podczas wymiany lamp. Oprawa jest wyposażona w dwa odbłyśniki kierunkowe boczne z elektropolerowanej blachy aluminiowej. Statecznik znajduje się w obudowie metalowej i jest zalany żywicą poliestrową. Oprawa jest przeznaczona do zamocowania na wysięgniku rurowym o maksymalnej średnicy zewnętrznej 48 mm.

DANE TECHNICZNE

Napięcie znamionowe	220 V
Źródło światła	LRF 250 W/E-40
Sprawność świetlna	0,65
Moc pobierana	270 W
Współczynnik mocy	0,90
Poziom zakłóceń radioelektrycznych	N
Stopień zabezpieczenia przed wpływami zewnętrznymi	IP54
Klasa ochronności	I
Masa	12 kg

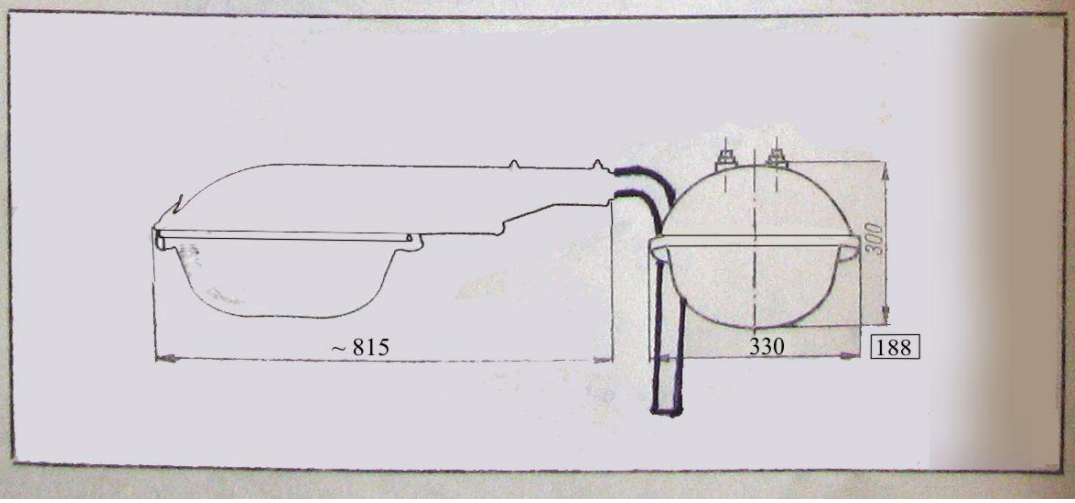

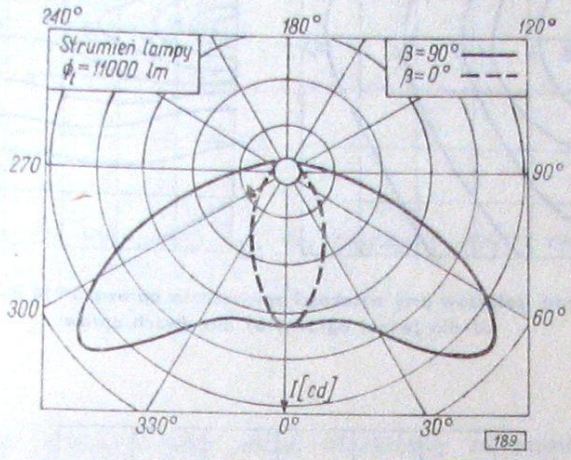

Krzywa rozsyłu światłości w przeliczeniu na strumień świetlny źródła światła równy 1000 lm

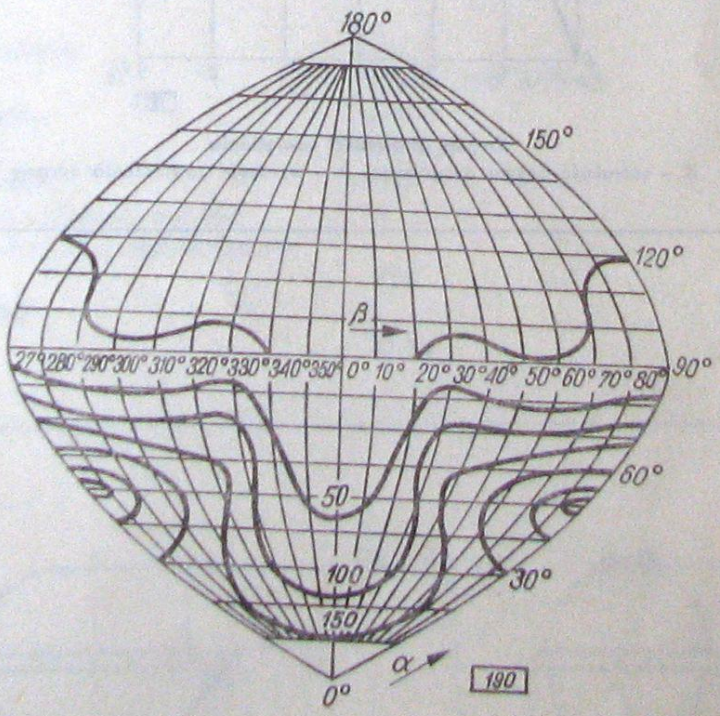

Krzywe izokandeli

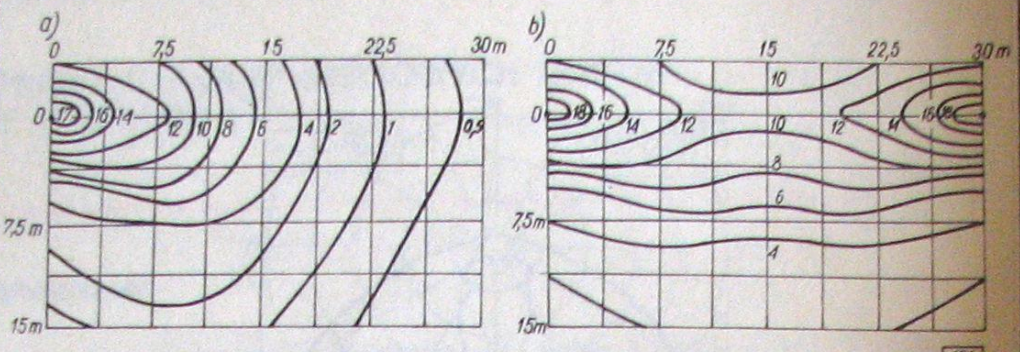

Krzywe izoluksów przy wysokości zawieszenia oprawy $h=10$ **m,** $\delta=0°$
a) dla jednej oprawy, b) dla dwóch opraw

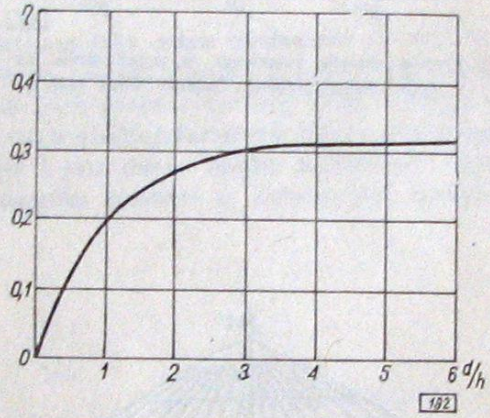

Krzywa sprawności oświetlenia
d – szerokość pasma drogowego, h – wysokość zawieszenia oprawy

PRODUCENT

Zakłady Metalowe
„Predom-Mesko"
ul. Armii Ludowej 122, 26-111 Skarżysko-Kamienna
Telefon 481, 485, teleks 82333